TALPA MADEN

YERALTI İŞ MAKİNALARI ÜRÜN KATALOĞU

TR

www.talpamaden.com

BİZ KİMİZ

Talpa Maden

İzmir, Türkiye merkezli Talpa Maden, yeraltı madenciliği ve tünel inşaatı sektörlerine odaklanmış önde gelen bir makine ve ekipman tedarikçisidir. Ürettiğimiz her ürün, zorlu koşullar altında sürekli olarak olağanüstü değer sağlamak üzere tasarlanmıştır. Sadece bir üretici değil, aynı zamanda müşterilerimizin başarıya ulaşmasına yardımcı olan bir iş ortağı olmayı hedefliyoruz. 2011'den bu yana 5.000 metrekarelik bir alanda bulunan tesislerimizde ürün geliştirme, tasarım ve yüksek kaliteli ekipman üretimi konusunda sürekli çalışıyoruz. Kalite ve dürüstlük taahhüdüyle, maksimum performans, güvenlik ve kapsamlı özelliklere sahip makineleri teslim etmek daimi odaklarımız arasındadır. Türk makine ekipman sektöründe saygın bir marka olmanın gururunu yaşıyoruz!

Yeraltında Mükemmelliği Sağlayın:

Talpa, güvenilirlik ve yüksek üretkenlik için nihai seçim.

Bir “Talpa” satın aldığınızda makinanızın aşağıdaki kriterleri karşılayacağını bilirsiniz.

- Optimum dengeye sahip sağlam tasarım
- Son teknoloji güç aktarma organları bileşenlerine sahip kullanıcı dostu sistemler
- Uygun maliyetli birim operasyon maliyeti
- Ergonomik ve güvenli operatör kabini
- Sürekli olarak yüksek üretkenlik seviyelerine ulaşma imkanı

Talpa'nın yeraltı maden yükleyicileri ve kamyonları, en zorlu koşullarda bile güvenlik, üretkenlik ve güvenilirliğe öncelik verir. Yükleyici grubu (LHD) makineleri yelpazemiz, 1 tondan 10 tona kadar kova kapasitesi ile dar ve orta kesit galeriler için uygundur. 4 tondan 20 tona kadar taşıma kapasiteli damperli kamyon seçeneklerimiz, ton başına maliyeti optimize ederken güvenliği ve gücü artırmak için tasarlanmıştır.

Filomuzdaki tüm makineler, ihtiyaca göre EU Tier II, Tier III veya Stage V emisyon seviyesine sahip motorlarla donatılmıştır ve özel gereksinimlerinizi karşılamak için özelleştirilebilir.

Neredeyiz: Dünya çapında geniş ürün yelpazemizle müşterilerimize hizmet veriyoruz.

Talpa, farklı bölgelerde faaliyet gösteren büyük makine filolarına sahiptir.

Ürün yelpazemiz, özellikle Türkiye, Kazakistan, Gürcistan, Özbekistan, Azerbaycan, Sırbistan, Bosna-Hersek, Arnavutluk, Meksika, Peru ve Guatemala gibi çeşitli ülkelerdeki müşterilerimiz tarafından tercih edilmektedir.

Uluslararası alandaki müşterilerimizin başarısı ve farklı pazarlardaki servis yeteneğimizle gurur duyuyoruz.

Vizyonumuz:

Vizyonumuz, gelecek nesiller için misyon ve geleneklerimizi koruyan, çalışanlarımızla birlikte istisnai bir şirket olmaktır.

Misyonumuz:

Misyonumuz, yüksek hizmet kalitesini sürdürürken bilgi, tecrübe ve başarıyı personelimiz ve iş ortaklarımızla paylaşmaktır.

Adil rekabeti gözetirken inovasyonu önceliklendiriyoruz. Çalışanlarımızla birlikte gelişmek için çaba gösterirken, dürüstlük, takım çalışması ve saygı ilkeleri üzerine kurulu dinamik bir çalışma ortamını teşvik ediyoruz.

Hedefimiz, yatırımlarımızı ve başarılarımızı sürdürülebilir bir büyümeye dönüştürmek ve personelimiz ile iş ortaklarımızla birlikte gelecek nesiller için müreffeh bir gelecek sağlamaktır.

TALPA STANDARTLARI

Şasi:

- Yüksek kaliteli çelik şasi tasarımı
- Bakım güvenliği için bom ve şasi kilidi
- Toz keçelerinde sertleştirilmiş pimler
- Belden kırmada ağır hizmet tipi rulmanlar ve toz keçeleri

Kanopi:

- Hava süspansiyonlu operatör koltuğuna sahip, ROPS-FOPS sertifikalı ergonomik kanopi

Güç Aktarma Organları:

- Yüksek kaliteli aktarma organları sistemleri, tanınmış küresel tedarikçilerden sağlanmıştır.

Satış Sonrası Kapsamlı Hizmet.

Optimum performansı sağlamak için, en iyi ekipmanlar bile düzenli bakıma ihtiyaç duyar.

Talpa'nın uzman satış sonrası hizmetleri, ekipmanların kullanılabilirlik süresini ve performansını maksimize etmek için faydalı ömür boyunca sürekli destek sunar.

Güvenlik, üretkenlik ve güvenilirlik, odak noktalarımızdır. Bu nedenle, denetimlerle daha sorunsuz bir kullanım sağlıyoruz.

TALPA YÜKLEYİCİLER:

Talpa Maden

TALPA Yükleyicileri, dar ve orta kesitli galerilerde çalışacak şekilde tasarlanmış olup, hem sert hem de yumuşak kaya uygulamaları için özel olarak üretilmiştir. Kova kapasiteleri 1 ila 10 ton arasında değişmektedir. Güçlü dört çeker belden kırma şasileri, dar alanlarda hızlı ve güvenli manevra kabiliyeti sunar. Yüksek mukavemetli cerli akslar, maksimum güvenlik ve performansa ulaşmayı sağlar. ROPS&FOPS sertifikalı kanopi, en yüksek güvenliği sağlarken yüksek görüş kabiliyeti ve denge sunar. Kullanıcı dostu anlaşılır göstergeleri ve sistemleri sayesinde kullanımı ve servisi kolaydır, böylece en düşük işletim maliyetini sunar.

DİZEL YÜKLEYİCİLER:

- **LH 112 Kova Kapasite :** 0,75 m^3 - 1 yd^3 - 1.500 kg
- **LH 217 Kova Kapasite :** 1,7 m^3 - 2,2 yd^3 - 4.000 kg
- **LH 320 Kova Kapasite :** 3 m^3 - 3,9 yd^3 - 7.000 kg
- **LH 425 Kova Kapasite :** 4 m^3 - 5,2 yd^3 - 10.000 kg

BATARYALI ELEKTRİKLİ YÜKLEYİCİLER:

- **E 110 Kova Kapasite :** 0,35 m^3 - 0,46 yd^3 - 1.000 kg

Verimlilik ve Yüksek Üretim: LH 425, yeraltı malzeme taşıma için en üstün çözüm.

TALPA LH 425

Dizel yükleyiciler:

LH 425, patlatma sonrası dökme malzemelerin temizlenmesi ve taşınması için yeraltı galerilerinde kullanılmak üzere tasarlanmıştır. Maden uygulamalarının yanı sıra tünel çalışmaları ve hidrolik yapıların inşaatlarında 4 x 4 m ve üzeri kesitler için uygundur.

Güçlü belden kırma şasili dört çeker tasarım, yeraltında yüksek güvenlik ve verimlilik sağlar. Son teknoloji aktarma organları ve ergonomik ROPS&FOPS sertifikalı kanopisi ile kullanımı kolaydır ve en düşük işletme maliyetini sağlar.

ANA ÖZELLİKLER

Kova Hacmi	Taşıma Kapasitesi	Standard Kova		
	10000 kg	4 m³ / 5.2 yd³		
Maksimum Hız**	**1'inci vites**	**2'inci vites**	**3'üncü vites**	**4'üncü vites***
	3.6 km/s	7.0 km/s	12.0 km/s	20.4 km/s

**Motor Opsiyonuna göre farklılık gösterebilir. *4ncü vites blokelidir.

Kova Performans Süreleri	Kaldırma	İndirme	Devirme
	6 sn	4 sn	1.8 sn

Ağırlıklar	Boş Ağırlık	Yüklü Ağırlık
	29950 kg	39950 kg

Motor	Opsiyon 1	Opsiyon 2	Opsiyon 3	Opsiyon 4
Dizel Motor	Cummins QSL9.0	Volvo TAD852VE	Cummins L9.	Volvo TAD883VE
Güç	209 kW @ 2000 rpm	210 kW @ 2200 rpm	224 kW @ 2100 rpm	235 kW @ 2200rpm
Tork	1451 Nm @ 1400 rpm	1237 Nm @ 1350 rpm	1525 Nm @ 1100 rpm	1330Nm @ 1400 rpm
Silindir Adedi	6	6	6	6
Motor Hacmi	8.9 L	7.7 L	8.9 L	7.7 L
Soğutma Sistemi	Su soğutmalı	Su soğutmalı	Su soğutmalı	Su soğutmalı
Emisyon	Euro Stage III A, EPA Tier 3	Euro Stage III A, EPA Tier 3	Euro Stage V	Euro Stage V

Egzoz Sistemi	Katalitik Konverter
Transmisyon	Modülasyonlu Powershift Transmisyon - DANA
Tork Konverter	DANA
Akslar	Kessler D101 Serisi
Servis Freni	Spring Applied Hydraulically Released brakes (SAHR)
Oslasyon Derecesi	1 kg
Lastikler	18.00R25 L5

Lastikler uygulama onaylıdır. Marka stok durumuna bağlıdır.

Elektrik Sistemi	Akü	Sistem Voltajı	Aydınlatma (LED)
	2 x 180 A	24 V	6 Ön, 6 Arka, 1 Yan

Hidrolik Sistemi	
Ana Pompa (İndirme-Kaldırma-Direksiyon)	Dişli (Ağır Hizmet Tipi)
Hidrolik Tank Doldurma Pompası	✓
Filtrasyon Tipi	Dönüş, Emme
Pompa (Fren)	Dişli Tip
Pompa (Fan)	Dişli Tip
Ana Kontrol Valfi	Solenoid

Tank Kapasiteleri	Yakıt Tankı	Hidrolik Tank
	390 L	340 L
Kontrol Sistemi	**Tip**	**Uzaktan Kumanda**
	Oransal	Opsiyonel

ANA ÖZELLİKLER

Kanopi	
Direksiyon	Joystick
Kapalı Kanopi	Opsiyonel
Operator Kabininde Geri Görüş Kamerası	✓
Klima ve Isıtma	Opsiyonel

Çeşitli Opsiyonlar	
Geri Vites Sesli İkaz	✓
Hava Filtre Sistemi	Kuru Tip - İki Aşamalı Filtrasyon
Yangın Söndürme Tüpü	✓
Otomatik Yangın Söndürme Sistemi	Opsiyonel
Manuel Lubrikasyon	✓
Otomatik Merkezi Yağlama Sistemi	Opsiyonel
Medya Paketi	Opsiyonel
Kış Paketi	Opsiyonel
Agresif Ortam Paketi	Opsiyonel
Arktik Hortum Paketi	Opsiyonel
İtici Plakalı Kova	Opsiyonel

Sertifikalar	
CE	✓
EN ISO 3471:2008 ROPS	✓
EN ISO 3449:2008 FOPS	✓
EAC	✓

Operasyonel Ortam ve Limitler	
Ortam Sıcaklığı	-20°C ile +45°C arasında
Kabul Edilebilir Maksimum Eğim	25%

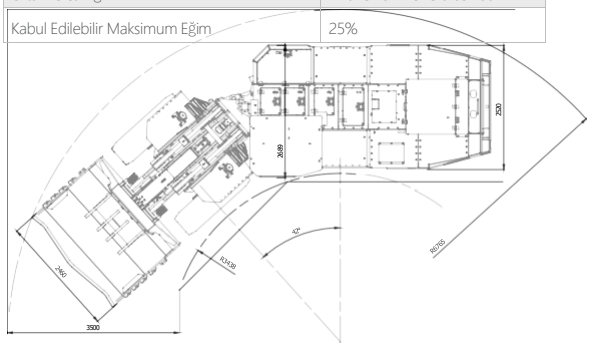

Kesitler

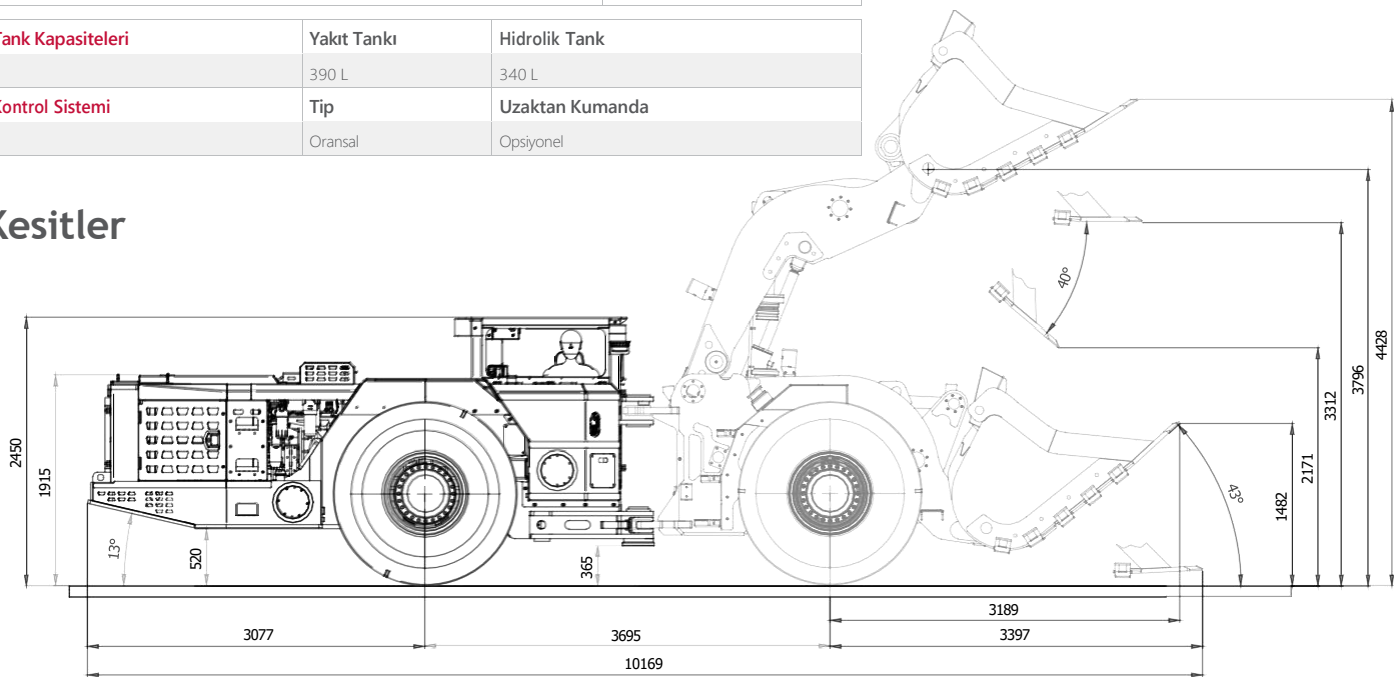

Yeraltında en zorlu koşullarda yeteneklerini sergileyen Talpa LH 320'nin gücü ve güvenilirliğini test edin.

TALPA LH 320

Dizel Yükleyiciler

Talpa LH 320, dizel motorlu 7 ton kapasiteli bir yükleyicidir ve özellikle yeraltı madenleri, tünel açma projeleri ve orta ölçekli geliştirme çalışmaları için tasarlanmıştır. Sağlam dört tekerlekten çekişli mafsallı şasi ve ROPS&FOPS sertifikalı kanopisi ile bu makine, zorlu madencilik ortamlarında bile yüksek düzeyde güvenlik ve verimlilik sağlar. Kullanıcı dostu göstergeleri ve sistemleri çalışmayı kolaylaştırırken, olağanüstü performansı en düşük işletme maliyeti ile sunar.

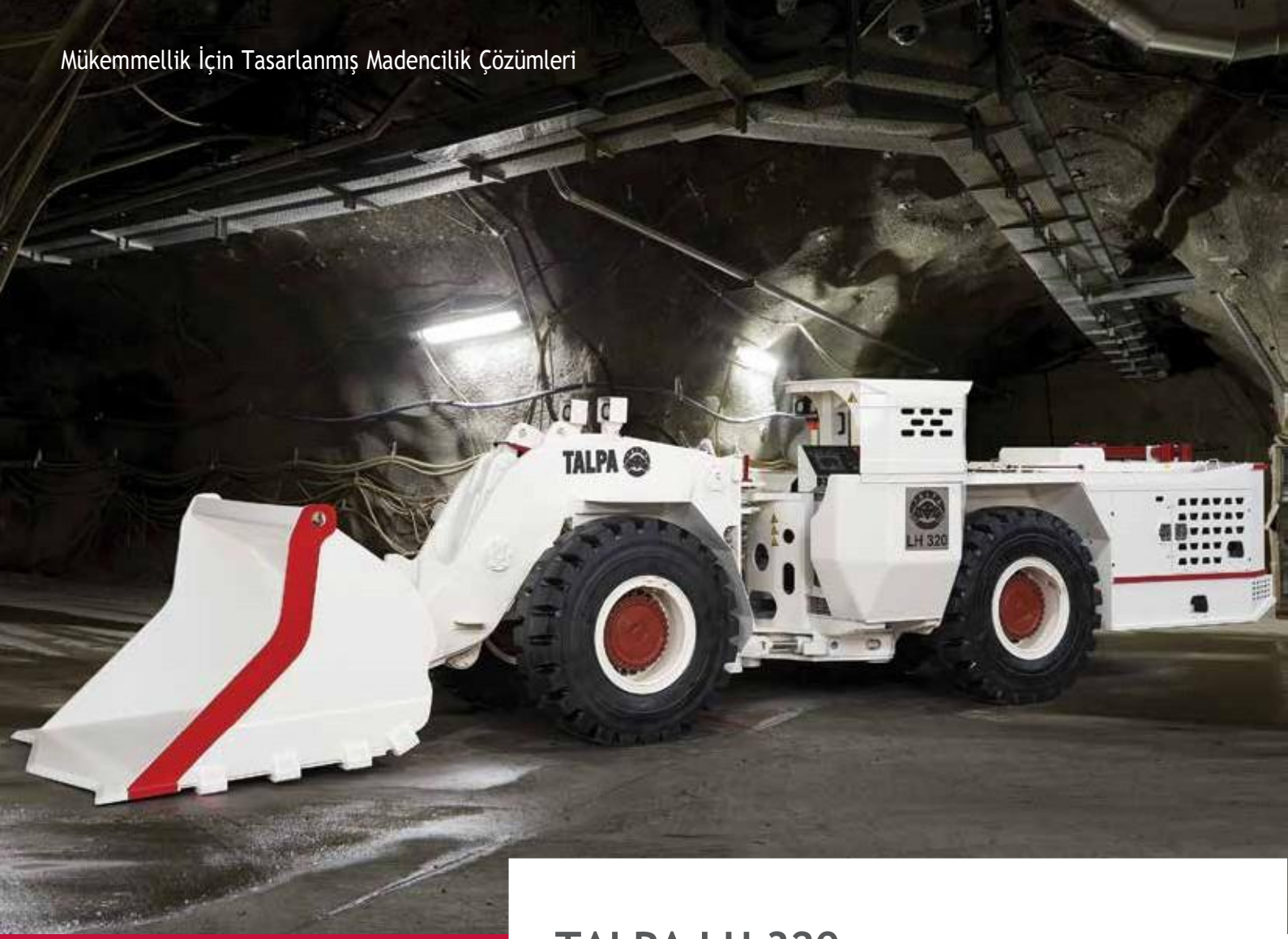

Güç ve Güvenlik: Verimli yeraltı operasyonları için Talpa LH 320'yi keşfedin.

TALPA LH 320

Dizel yükleyiciler:

Talpa LH 320, 7 ton kapasiteli, orta kesit madencilik uygulamaları, altyapı projeleri ve tünel inşaatları için tasarlanmış yeraltı dizel yükleyicidir.

4x4 çekişli, güçlü belden kırma şasi ve ROPS&FOPS sertifikalı kanopisi ile en yüksek güvenliği sağlarken, 7/24 çalışma prensibiyle yeraltında yüksek verimlilik sağlar.

ANA ÖZELLİKLER

Kova Hacmi	Taşıma Kapasitesi	Standard Kova		
	7000 kg	3 m³ / 3.9 yd³		
Maksimum Hız**	**1'inci vites**	**2'inci vites**	**3'üncü vites**	**4'üncü vites***
	4 km/s	7.5 km/s	12.7 km/s	21.4 km/s

**Motor Opsiyonuna göre farklılık gösterebilir. *4ncü vites blokelidir.

Kova Performans Süreleri	Kaldırma	İndirme	Devirme
	6 sn	4.1 sn	2.5 sn

Ağırlıklar	Boş Ağırlık	Yüklü Ağırlık
	20640 kg	27640 kg

Motor	Opsiyon 1	Opsiyon 2	Opsiyon 3	Opsiyon 4
Dizel Motor	Cummins QSB6.7	VOLVO TAD850VE	Cummins B6.7	Volvo TAD880VE
Güç	164 kW @ 2200 rpm	160 kW @ 1350 rpm	168 kW @ 2200 rpm	160 kW @ 2200rpm
Tork	949 Nm @ 1500 rpm	1060 Nm @ 1200 rpm	1044 Nm @ 1500 rpm	1075Nm @ 1400 rpm
Silindir Adedi	6	6	6	6
Motor Hacmi	6.7 L	7.7 L	6,7 L	7.7 L
Soğutma Sistemi	Su soğutmalı	Su soğutmalı	Su soğutmalı	Su soğutmalı
Emisyon	Euro Stage III A, EPA Tier 3	Euro Stage III A, EPA Tier 3	Euro Stage V	Euro Stage V

Egzoz Sistemi	Katalitik Konverter
Transmisyon	Powershift Transmisyon Modülasyonlu - DANA
Tork Konverter	DANA
Akslar	Kessler D91 Serisi
Osilasyon Derecesi	+/- 8°
Servis Freni	Spring Applied Hydraulically Released brakes (SAHR)
Lastikler	17.50R25 L5

Elektrik Sistemi	Aküler	Sistem Voltajı	Aydınlatma (LED)
	2 x 180 A	24 V	6 Ön, 4 Arka, 1 Yan

Elektrik sistemi onaylıdır. Marka stok durumuna göre değişir.

Hidrolik Sistemi	
Ana Pompa (İndirme-Kaldırma-Direksiyon)	Dişli (Ağır Hizmet Tipi)
Hidrolik Tank Doldurma Pompası	✓
Filtrasyon Tipi	Dönüş, Emme
Pompa (Fren)	Dişli Tip
Pompa (Fan)	Dişli Tip
Ana Kontrol Valfi	Solenoid

Tank Kapasiteleri	Yakıt Tankı	Hidrolik Tank
	210 L	300 L
Kontrol Sistemi	**Tip**	**Uzaktan Kumanda**
	Oransal	Opsiyonel

ANA ÖZELLİKLER

Kanopi	
Direksiyon	Joystick
Açık Kabin	✓
Operator Kabininde Geri Görüş Kamerası	✓
Kapalı Kabin	Opsiyonel
Klima ve Isıtma	Opsiyonel

Çeşitli Opsiyonlar	
Geri Vites Sesli İkaz	✓
Hava Filtre Sistemi	Kuru Tip - İki Aşamalı Filtrasyon
Yangın Söndürme Tüpü	✓
Otomatik Yangın Söndürme Sistemi	Opsiyonel
Manuel Lubrikasyon	✓
Otomatik Merkezi Yağlama Sistemi	Opsiyonel
Medya Paketi	Opsiyonel
Kış Paketi	Opsiyonel
Agresif Ortam Paketi	Opsiyonel
Arktik Hortum Paketi	Opsiyonel
İtici Plakalı Kova	Opsiyonel

Sertifikalar	
CE	✓
EN ISO 3471:2008 ROPS	✓
EN ISO 3449:2008 FOPS	✓
EAC	✓

Operasyonel Ortam ve Limitler	
Ortam Sıcaklığı	-20°C ile +45°C arasında
Kabul Edilebilir Maksimum Eğim	25%

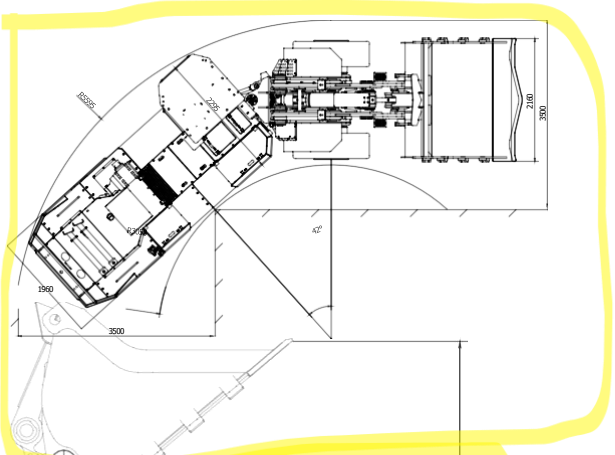

Kesitler

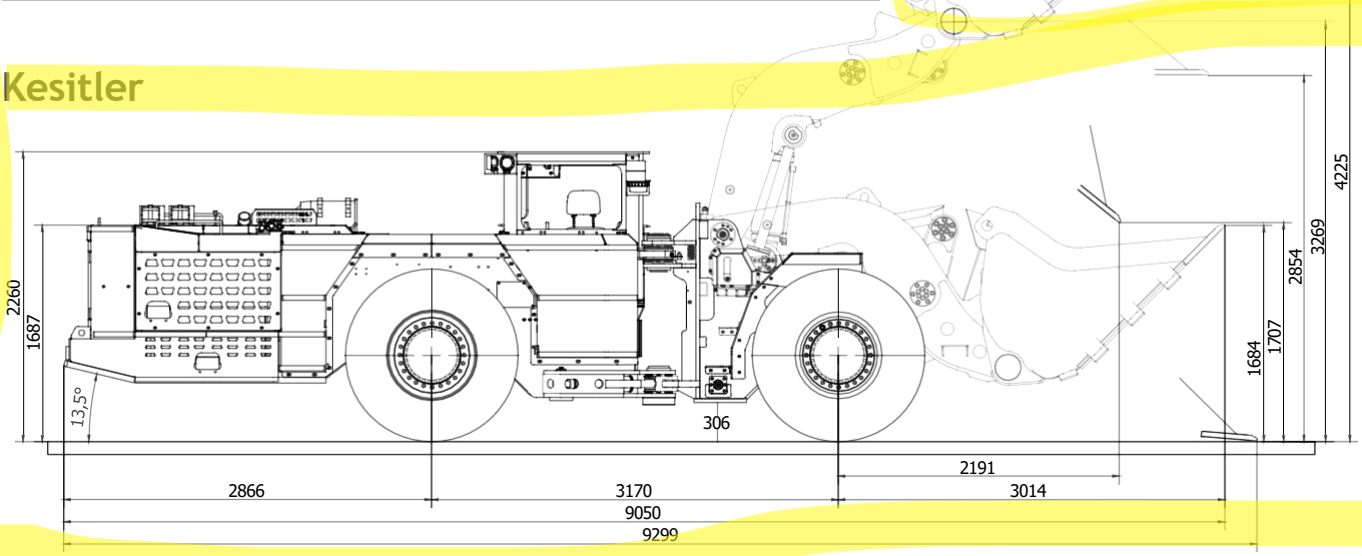

Verimliliği serbest bırakın: Talpa LH 217, dar kesitlerin en çok çalışanı.

TALPA LH 217

Dizel yükleyiciler:

Talpa LH 217, dar kesit yeraltı uygulamaları için geliştirilmiş ağır hizmet tipi yeraltı dizel yükleyicidir. Makinenin düşük yakıt tüketimi, basit tasarımı, güvenilir çalışma ve bakım kolaylığı ana karakterlerindendir.

LH217'nin güçlü tasarımı yüksek koparma kuvveti ve uzun ömür sağlar. Makinenin kullanımı kolay dizaynı, uzun ömürlü yapısı ve basit göstergeleri, mümkün olan en düşük toplam işletme maliyetine ulaşmanın anahtarıdır. Tüm servis noktaları iyi korunmakta ancak kolayca erişilebilmektedir.

ANA ÖZELLİKLER

Kanopi	
Direksiyon	Joystick
Açık Kabin	✓
Kapalı Kanopi	Opsiyonel
Klima ve Isıtma	Opsiyonel

Çeşitli Opsiyonlar	
Geri Vites Sesli İkaz	✓
Hava Filtre Sistemi	Kuru Tip - İki Aşamalı Filtrasyon
Yangın Söndürme Tüpü	✓
Otomatik Yangın Söndürme Sistemi	Opsiyonel
Manuel Lubrikasyon	✓
Otomatik Merkezi Yağlama Sistemi	Opsiyonel
Agresif Ortam Paketi	Opsiyonel
Ilıcı Paketli Kova	Opsiyonel

Sertifikalar	
CE	✓
EN ISO 3471:2008 ROPS	✓
EN ISO 3449:2008 FOPS	✓
EAC	✓

Operasyonel Ortam ve Limitler	
Ortam Sıcaklığı	-20°C ile +45°C arasında
Standart Çalışma Rakım	Nominal güç kaybı olmadan 2000 metre'ye kadar
Kabul Edilebilir Maksimum Eğim	25%

ANA ÖZELLİKLER

Kova Hacmi	Taşlma Kapasitesi	Standard Kova	Opsiyonel Kova
	4000 kg	1.7 m³ / 2.2 yd³	2 m³ / 2.6 yd³ (Opsiyonel)

Maksimum Hız**	1'inci vites	2'inci vites	3'üncü vites*
Cummins	4.1 km/s	9 km/s	25 km/s
Deutz	4.3 km/s	9.5 km/s	26.1 km/s

**Motor Opsiyonuna göre farklılık gösterebilir. *3'üncü vites blokelidir.

Kova Performans Süreleri	Kaldırma	İndirme	Devirme
	5.4 sn	4.11 sn	2.9 sn

Ağırlıklar	Boş Ağırlık	Yüklü Ağırlık
	10500 kg	14500 kg

Motor	Opsiyon 1	Opsiyon 2
Dizel Motor	Cummins QSB4.5	Cummins B4,5
Güç	104 kW @ 2000 rpm	99kW @ 2200 rpm
Tork	504 Nm @ 1800 rpm	633 Nm @ 1200 rpm
Silindir Adedi	4	4
Displacement	4.5 L	4.5 L
Soğutma Sistemi	Su soğutmalı	Su soğutmalı
Emisyon	Euro Stage III A, EPA Tier 3	Stage 5
Egzoz Sistemi	Katalitik Konverter	

Transmisyon	Powershift Transmission - DANA RT20000 serisi
Tork Konverter	DANA

Akslar	Kessler D71 Serisi
Osilasyon Derecesi	+/- 8°
Servis Freni	Spring Applied Hydraulically Released brakes (SAHR)

Lastikler	12.00R20
Lastikler uygulama onaylıdır. Marka stok durumuna bağlıdır.	

Elektrik Sistemi	Akü	Sistem Voltajı	Aydınlatma (LED)
	2 x 105 A	12 V	2 Front, 2 Rear

Hidrolik Sistemi	
Ana Pompa (İndirme-Kaldırma-Direksiyon)	Dişli (Ağır Hizmet Tipi)
Hidrolik Tank Doldurma Pompası	✓
Filtrasyon Tipi	Dönüş, Emme
Pompa (Fren)	Dişli (Ağır Hizmet Tipi)
Pump (Joystick)	Dişli Tip
Pompa (Fan)	Dişli Tip

Tank Kapasiteleri	Yakıt Tankı	Hidrolik Tank
	140 L	130 L

Kontrol Sistemi	Tip	Uzaktan Kumanda
	Pilot Kontrollü	Opsiyonel

Kesitler

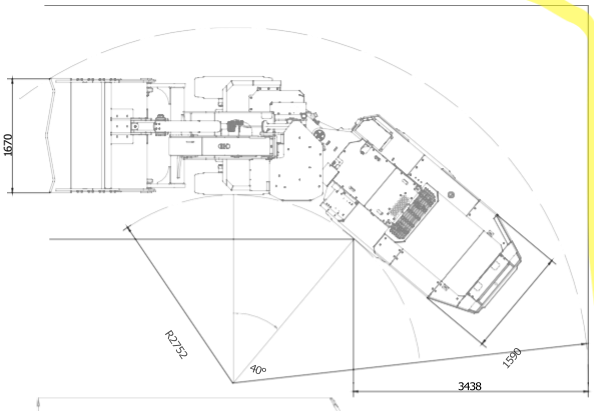

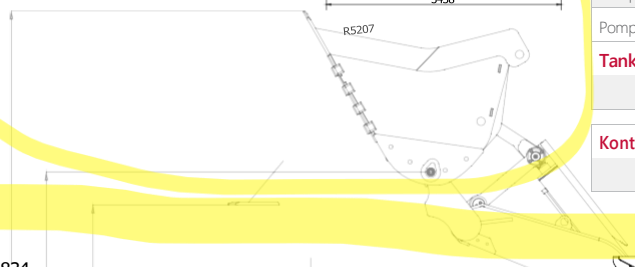

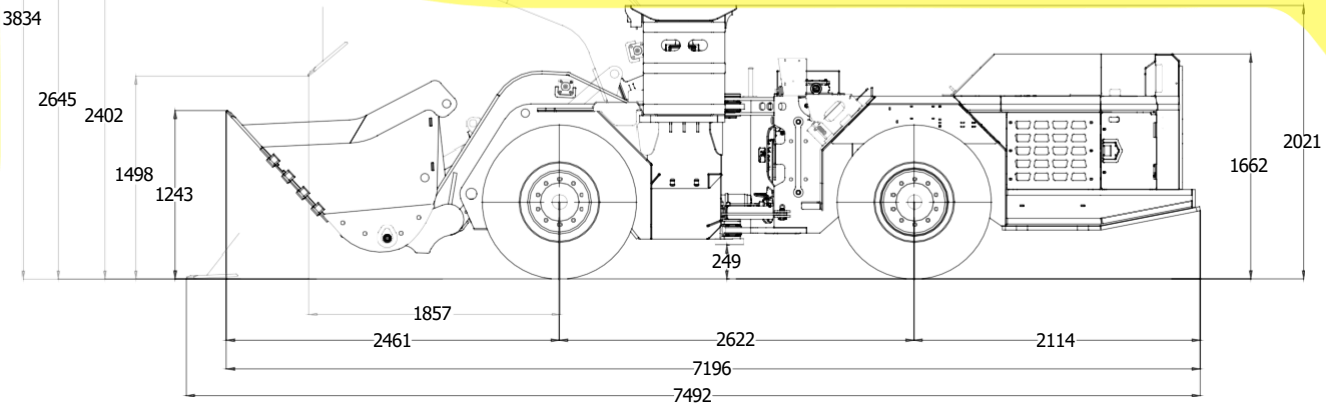

Güçlü ve Verimli: Talpa LH 112, dar kesitlerde en iyi dostunuz.

TALPA LH 112

Dizel yükleyiciler:

Talpa LH 112, 2,5 metre veya daha fazla kesite uygun, dizel motorlu ve powershift şanzımanlı ağır hizmet tipi bir yeraltı yükleyicidir. Güçlü dört tekerlekten çekişli belden kırmalı şasi, dar alanlarda hızlı ve güvenli manevra yapılmasını sağlar. Talpa LH 112'nin dizaynı, ROPS&FOPS sertifikalı kanopisi ile en üst düzeyde güvenlik sağlarken iyi bir görüş ve denge sağlayacak şekilde tasarlanmıştır.

Basit göstergeleri ve uzun ömürlü yapısıyla, mümkün olan en düşük toplam işletme maliyetini sağlayan LH 112'nin kullanımı ve servisi kolaydır.

ANA ÖZELLİKLER

Kova Hacmi	Taşlma Kapasitesi	Standard Kova
	1500 kg	0.75 m³ - 1 yd³

Maksimum HIz**	1'inci vites	2'inci vites	3'üncü vites*
	4.5 km/s	8.8 km/s	21.6 km/s

**Motor Opsiyonuna göre farklılık gösterebilir. *3'üncü vites blokelidir

Kova Performans Süreleri	KaldIrma	İndirme	Devirme
	4.1 sn	2.4 sn	2.8 sn

AğIrlIklar	Boş AğIrlIk	Yüklü AğIrlIk
	4400 kg	5900 kg

Motor	Opsiyon 1	Opsiyon 2	Opsiyon 3
Dizel Motor	Yanmar 4TNV98T-ZNSA	JCB 430	Hyundai DM02
Güç	60 kW @ 2200rpm	55 Kw @ 2200 rpm	55,4 kW @ 2200rpm
Tork	296Nm @ 1850 rpm	440 N-m @ 1150 rpm	320Nm @ 1600 rpm
Silindir Adedi	4	4	4
Motor Hacmi	3.3 L	3.0 L	2.392 L
Soğutma Sistemi	Su soğutmalı	Su soğutmalı	Su soğutmalı
Emisyon	Euro Stage III A, EPA Tier 3	EU Stage V	EU Stage V

Egzoz Sistemi	Katalitik Konverter
Transmisyon	Powershift Transmission - DANA

Tork Konverter	DANA
Akslar	DANA 111D Serisi
Osilasyon Derecesi	+/- 8°

Servis Freni	Fail Safe Disc

Lastikler	7.50 - 15

Lastikler uygulama onaylıdır. Marka stok durumuna bağlıdır.

Elektrik Sistemi	Akü	Sistem Voltajl	AydInlatma (LED)
	105 A	12 V	3 Front, 2 Rear

Hidrolik Sistemi	
Ana Pompa (Tilt-Lift)	Dişli (Ağır Hizmet Tipi)
Hidrolik Tank Doldurma Pompası	✓
Filtrasyon Tipi	Dönüş, Emme
Pompa (Fren - Direksiyon)	Dişli Tip

Tank Kapasiteleri	YakIt TankI	Hidrolik Tank
	75 L	75 L

Kontrol Sistemi	Tip	Uzaktan Kumanda
	*Uzaktan kumanda	*Opsiyonel (HBC Radiomatic)

ANA ÖZELLİKLER

Kanopi	
Direksiyon	Joystick
Açık Kabin	✓

Çeşitli Opsiyonlar	
Geri Vites Sesli İkaz	✓
Kuru Tip İki Aşamalı Hava Filtre	✓
Yangın Söndürme Tüpü	✓
Manuel Lubrikasyon	✓
İtici Plakalı Kova	Opsiyonel

Sertifikalar	
CE	✓
EN ISO 3471:2008 ROPS	✓
EN ISO 3449:2008 FOPS	✓
EAC	✓

Operasyonel Ortam ve Limitler	
Ortam Sıcaklığı	-20°C ile +45°C arasında
Kabul Edilebilir Maksimum Eğim	25%

Kesitler

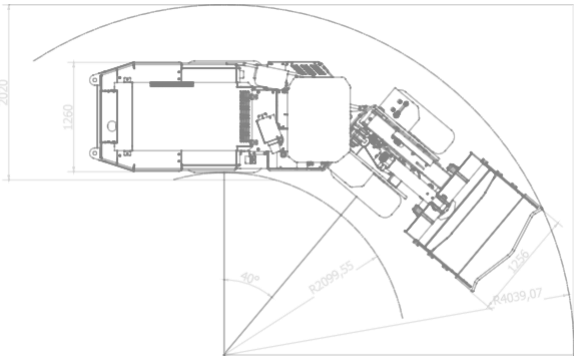

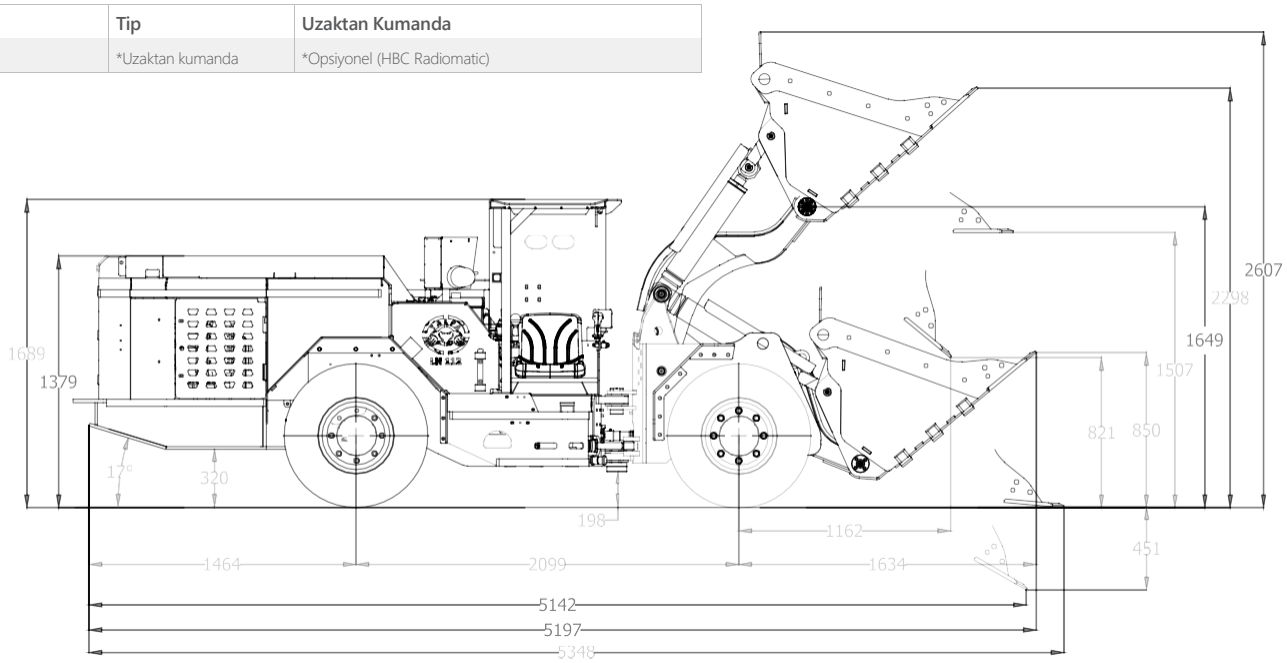

Sıfır Emisyon, Maksimum Performans:

Talpa E 110, Dar Kesit Madencilikte Devrim.

TALPA E 110

Elektrikli yükleyiciler:

Talpa E 110, 1250 mm genişlik ve 1 tonluk kova kapasitesi ile dar damar madenciliği için uygun bataryalı bir yeraltı yükleyicisidir. Şarj edilebilir bataryası, sıfır emisyon ile daha güvenli bir çalışma ortamı sağlar ve yan pozisyonda oturan operatöre her iki yönde daha iyi görüş sağlar.

Güçlü şekilde eklemlenmiş şasi, dar alanlarda hızlı ve güvenli manevra yapmayı sağlar. E 110 yükleyici, daha temiz ve güvenli bir ortamda çalışırken en üst düzeyde üretkenliğinizi korumanıza olanak tanır. Standart makine, bir vardiyada 3 ila 4 yüzeyin temizlenmesine izin veren 4-5 saatlik bir otonomi sunar.

Ebatlar

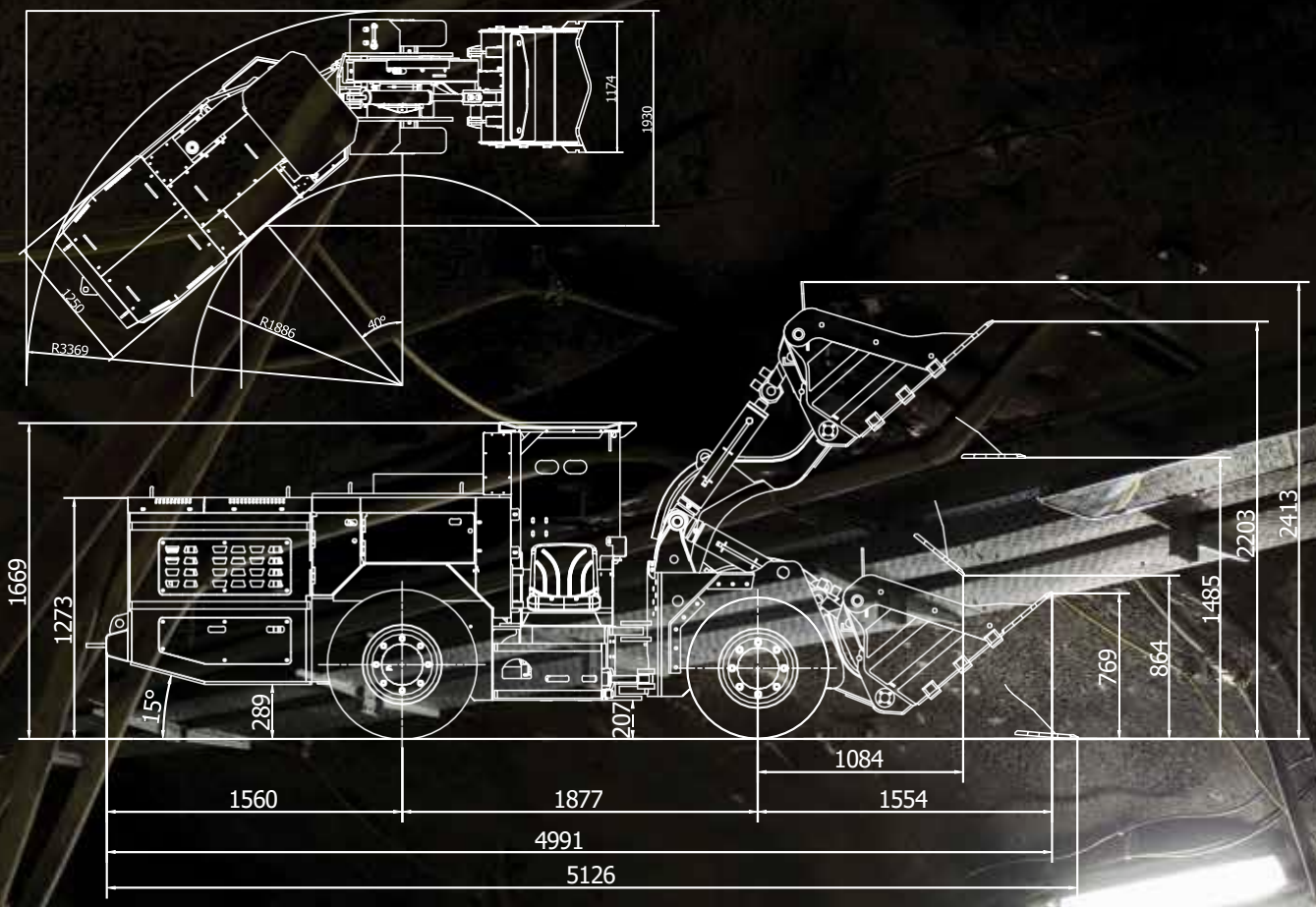

TALPA E 110

Elektrikli Bataryalı Yükleyiciler:

- Maksimum Taşıma Kapasitesi : 1.000 kg
- Standard Kova Hacmi : 0,35 m^3 (0,5 yd^3)
- Opsiyonel Kova Hacmi : 0,5 m^3 (0,65 yd^3)
- Boş Ağırlık : 5.600 kg
- Ebatlar (U x E x Y) : 5126 x 1250 x 1669 mm
- Dönüş Yarıçapı (İç/Dış) : 1886 mm / 3369 mm
- Şarj Süresi : 2,5 Saat
- Tahmini Operasyon Süresi : 4 – 5 saat
- Güç Aktarma : Talpa Dişli Kutusu – DANA Akslar (Yağ Soğutmalı)

Talpa Damperli Kamyonlarla Güç ve Verimliliği Keşfedin!

Dar alanlarda üstün eğim performansı ve malzeme taşıma yeteneği ile 4 tondan 20 tona kadar kapasitelerle tüm kamyon ihtiyaçlarınıza yanıt veriyoruz.

Talpa kamyonları ile güvenilirliği, dayanıklılığı ve maliyet etkinliğini deneyimleyin.

TALPA KAMYONLAR:

Talpa Maden

TALPA, madencilik ve tünel sektörlerine yönelik, kapasiteleri 4 ila 20 ton arasında değişen ve damper boyutları 2 ila 8 m^3 arasında değişen damperli kamyonlar üretmektedir. Serinin en küçük kamyonu, 4 ton kapasiteli olan mini kanyon, yüksek güç ve hızın yanı sıra 360 derecelik manevra kabiliyeti sunmaktadır.

Talpa ayrıca, dar ve orta büyüklükteki galerilere uygun, kapasiteleri 10 ile 20 ton arasında değişen, belden kırmalı ağır hizmet tipi damperli kamyon serisini sunmaktadır. Güçlü dört tekerlekten çekişli belden kırmalı şasi, dar alanlarda hızlı ve güvenli manevra yapmayı sağlar. Makinalarımız mükemmel güç-ağırlık oranına sahip sağlam bir tasarıma sahiptir ve bakımı kolaydır. Talpa kamyonlar, dik yokuşlarınızda dahi hızlı malzeme taşıma sağlarken, mümkün olan en düşük toplam işletme maliyetini sağlar.

KAMYON SERİSİ

- **T 4:** 2 m^3 -2,6 yd^3 (4 ton taşıma kapasitesi)
- **ADT 10:** 4 m^3 -5,2 yd^3 (10 ton taşıma kapasitesi)
- **ADT 15:** 6 m^3 -7,8 yd^3 (15 ton taşıma kapasitesi)
- **ADT 20:** 8 m^3 -10,5 yd3 (20 ton taşıma kapasitesi)

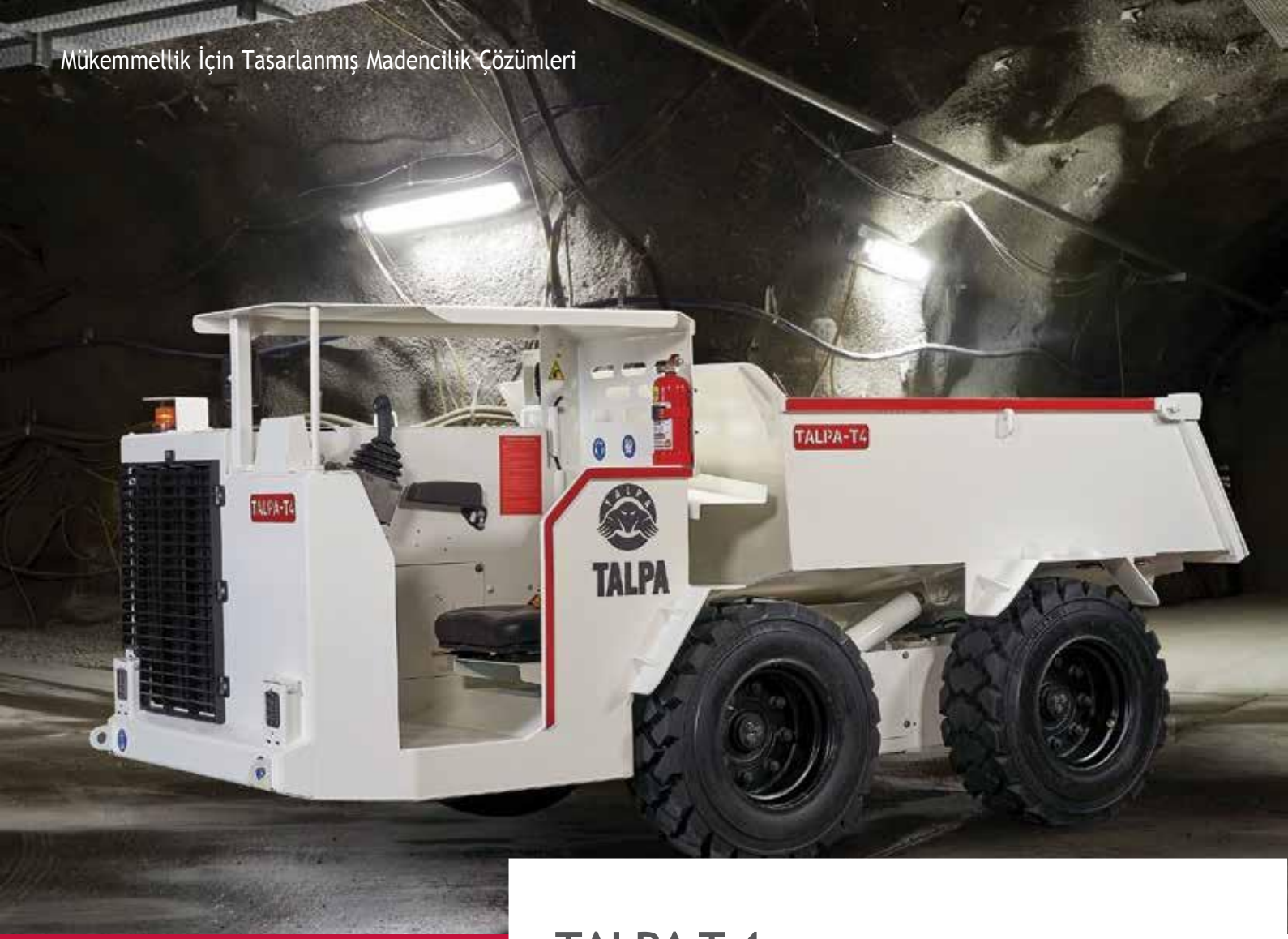

Sorunsuz Performans, Eşsiz Verimlilik:
Talpa T 4, Mükemmel Damperli Kamyon Çözümü.

TALPA T 4

Talpa Kamyonlar:

Sınıfının en küçüğü olan Talpa T4, 2 metre ve üstü kesitlere uygun dar damar madenciliği için özel olarak tasarlanmış nokta dönüşlü bir kamyonudur. Yükleyici grubumuzun en küçük üyeleri olan dizel LH 112 ve elektrikli E 110 ile birlikte çalışabilecek şekilde dizayn edilmiştir. Mini kamyonumuz, yüksek düzeyde manevra kabiliyeti, dayanıklılık, kullanım kolaylığı ve servis erişilebilirliği açısından üstün bir makinadır.

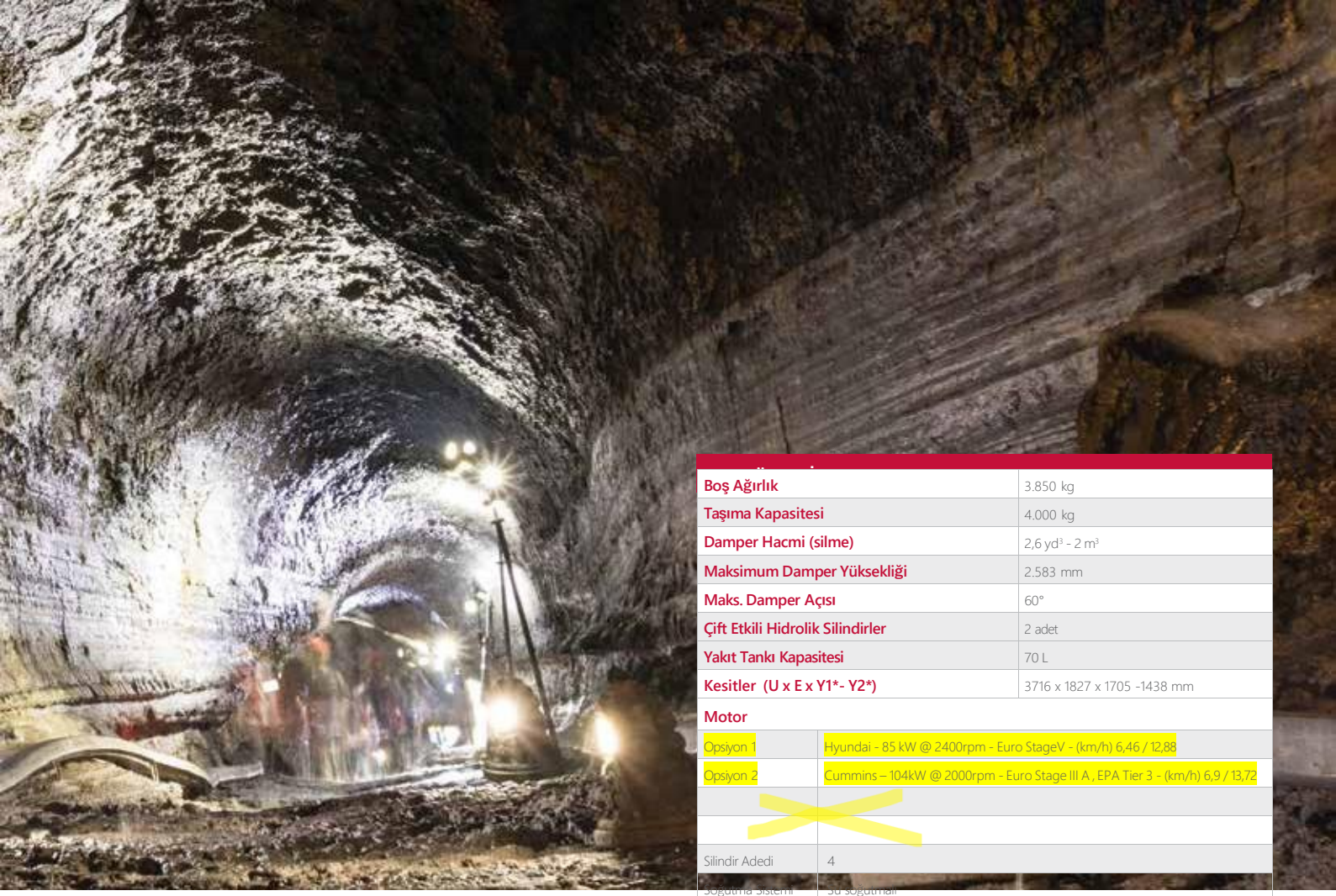

Boş Ağırlık	3.850 kg
Taşıma Kapasitesi	4.000 kg
Damper Hacmi (silme)	2,6 yd^3 - 2 m^3
Maksimum Damper Yüksekliği	2.583 mm
Maks. Damper Açısı	60°
Çift Etkili Hidrolik Silindirler	2 adet
Yakıt Tankı Kapasitesi	70 L
Kesitler (U x E x Y1*- Y2*)	3716 x 1827 x 1705 -1438 mm
Motor	
Opsiyon 1	Hyundai - 85 kW @ 2400rpm - Euro StageV - (km/h) 6,46 / 12,88
Opsiyon 2	Cummins – 104kW @ 2000rpm - Euro Stage III A , EPA Tier 3 - (km/h) 6,9 / 13,72
Silindir Adedi	4
Soğutma Sistemi	Su soğutmalı
Aktarma organları	Hidrostatik
Lastik Ebadı	12R16.5
Diğer Özellikler	
ROPS/FOPS Sertifikalı Kanopi	
Yüksek Mukavemetli Çelik	
Geri Vites Uyarı Sinyali	
Manuel Lubrikasyon	
Negatif Fren	

Kesitler

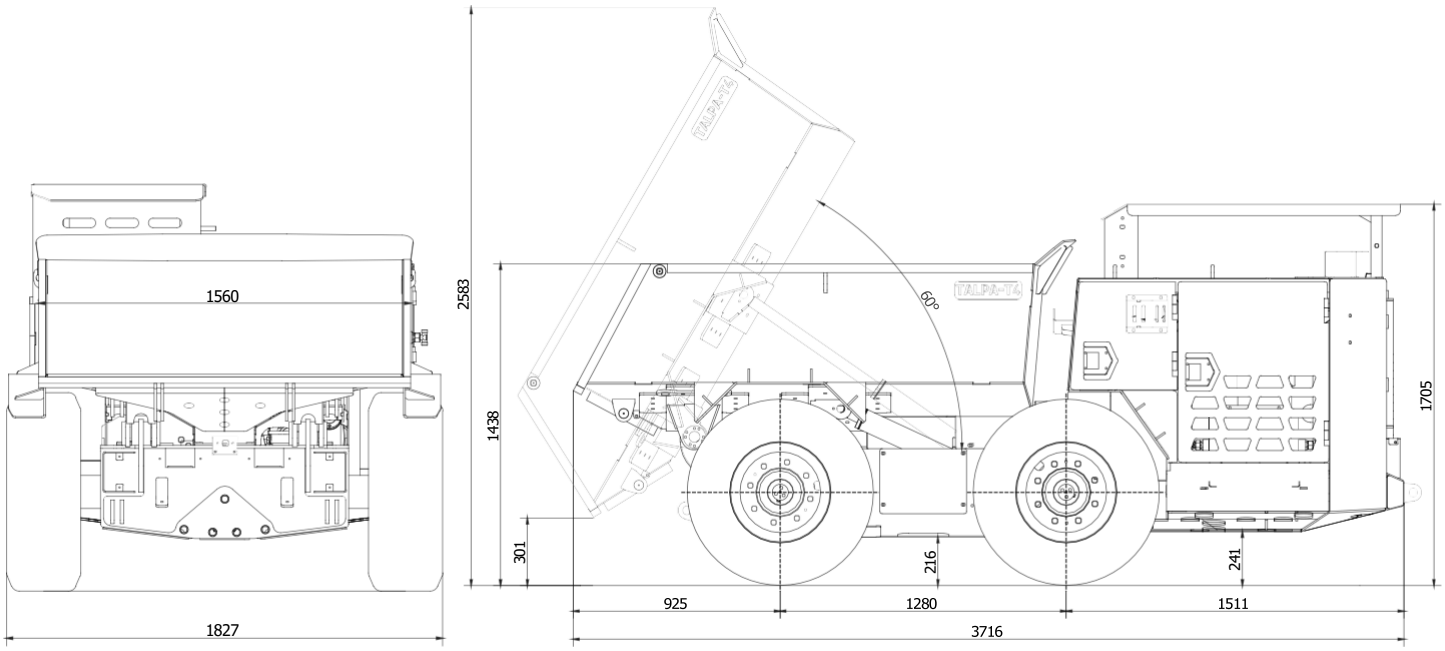

Dar Kesitte Hızlı Malzeme Hareketi:
Talpa ADT 10 ile verimli madenciliği deneyimleyin.

TALPA ADT 10

Talpa Kamyonlar :

Talpa ADT 10, dar damar madenciliği için tasarlanmış dizel motorlu ağır hizmet tipi bir damperli kamyonudur. Güçlü dört tekerlekten çekişli belden kırma şasisi, dar alanlarda hızlı ve güvenli manevra yapılmasını sağlar.

Kamyonun temel özellikleri arasında, manevra kabiliyeti, tekerleklerin geniş dönme açısı ve 3,5 x 3,5 m ve daha büyük kesitli galerilere uygun küçük bir dönüş yarıçapı bulunur.

ANA ÖZELLİKLER

Damper Büyüklüğü	Taşlma Kapasitesi	Damper Kapasite (silme/ylğma)
	10000 kg	4.0 m³ / ca. 4.9 m³

Maksimum HIz**	1'inci vites	2'inci vites	3'üncü vites*
	4.1 km/s	9 km/s	25 km/s

**Motor Opsiyonuna göre farklılık gösterebilir

*3'üncü vites blokelidir.

Damper Genel Bilgi	Maks. Damper Yükseklik	Maks. Damper Açlsl	Çift Etkili Hidrolik Silindirler
	3896 mm	70°	2 Adet

Boş Ağlrllk	Toplam	Ön Aks	Arka Aks
	8750 kg	5000 kg	3750 kg

Yüklü Ağlrllk	Total Yüklü Ağlrllk	Ön Aks	Arka Aks
	18750 kg	6750 kg	12000 kg

Kesitler	Uzunluk	Yükseklik (Kanopi)	Yükseklik (Dumper)	Genişlik
	6910 mm	1999 mm	1827 mm	1790 mm

Motor	Opsiyon 1	Opsiyon 2
Dizel Motor	Cummins QSB4.5	Cummins B4,5
Güç	104 kW @ 2000 rpm	99kW @2200 rpm
Tork	504 Nm @ 1800 rpm	633 Nm @ 1200 rpm
Silindir Adedi	4	4
Motor Hacmi	4.5 L	4.5 L
Soğutma Sistemi	Su soğutmalı	Su soğutmalı
Egzoz Sistemi	Katalitik Konverter EPA Tier 3	Stage 5

Transmisyon	Powershift Transmission - DANA

Tork Konverter	DANA
Akslar	Kessler D71 Serisi
Osilasyon Derecesi	+/- 8°

Servis Freni	Spring Applied Hydraulically Released brakes (SAHR)
Lastikler	12.00R20 (Lastikler uygulama onaylıdır. Marka stok durumuna bağlıdır.)

Elektrik Sistemi	Akü	Sistem Voltajl	AydInlatma (LED)
	2 x 105 A	12 V	2 Ön, 4 Arka, 1 Yan

Hidrolik Sistemi			
Ana Pompa (Direksiyon-Damper)	Dişli (Ağır Hizmet Tipi)	Pompa (Fren)	Dişli Tip
Manuel Hidrolik Tank Doldurma Pompasl	✓	Pump (Joystick)	Dişli Tip
Filtrasyon Tipi	Dönüş, Emme	Pompa (Fan)	Dişli Tip

ANA ÖZELLİKLER

Tank Kapasiteleri	Yakıt Tankı	Hidrolik Tank
	130 L	130 L

Kontrol Sistemi	Tip
	Pilot Kontrollü

Kanopi	
Direksiyon	Joystick
Açık Kabin	✓

Şasi ve Damper	
Yüksek Mukavemetli Şasi	✓
Aşınmaya Dayanıklı Damper	✓
Aşınmaya Dayanıklı Pim ve Rulmanlar	✓

Çeşitli Opsiyonlar	
Geri Görüş Kamerası	✓
Geri Vites Sesli İkaz	✓
Hava Filtre Sistemi	Kuru Tip - İki Aşamalı Filtrasyon
Yangın Söndürme Tüpü	✓
Otomatik Yangın Söndürme Sistemi	*Opsiyonel
Manuel Lubrikasyon	✓
Otomatik Merkezi Yağlama Sistemi	*Opsiyonel

Sertifikalar	
CE	✓
EN ISO 3471:2008 ROPS	✓
EN ISO 3449:2008 FOPS	✓
EAC	✓

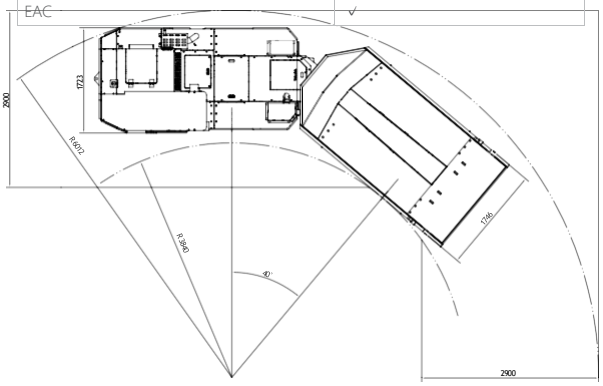

Kesitler

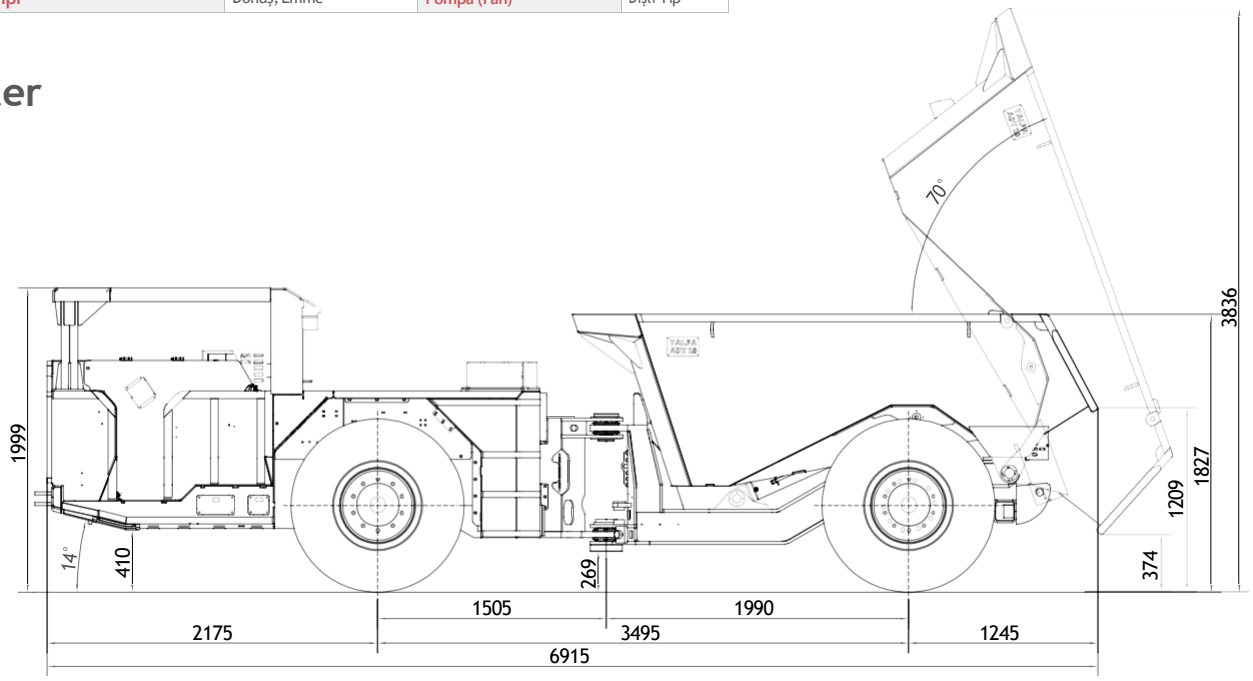

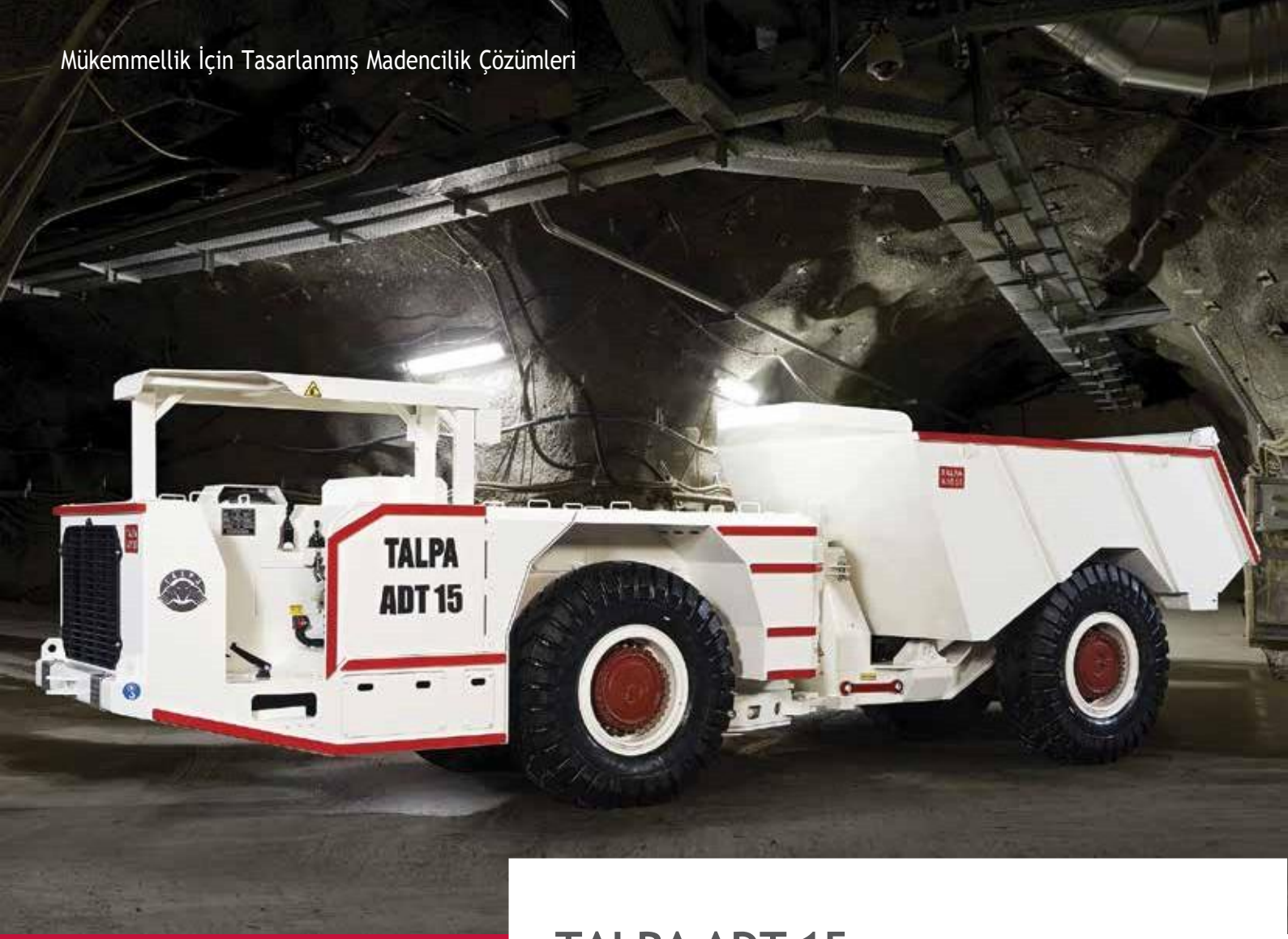

Dar Kesitte Hızlı Malzeme Hareketi ADT 15:

Güvenilir İş Ortağınız.

TALPA ADT 15

Talpa Kamyonlar :

Talpa ADT 15, dar damar madenciliği için tasarlanmış dizel motorlu ağır hizmet tipi bir damperli kamyondur. Güçlü dört tekerlekten çekişli eklemlenmiş şasi, dar alanlarda hızlı ve güvenli manevra yapmayı sağlar. Sağlam düzeni, mükemmel güç-ağırlık oranıyla, bakımı kolaydır. Talpa makineleri, dik eğimlerde bile yüksek hızlar sunarak, işletme maliyetlerini mümkün olan en düşük seviyede tutar.

ANA ÖZELLİKLER

Damper Büyüklüğü	Taşlma Kapasitesi	Damper Kapasite (silme/ylğma)
	15000 kg	6.0 m³ / 7 m³

Maksimum HIz**	1'inci vites	2'inci vites	3'üncü vites	4'üncü vites*
	4 km/s	7.6 km/s	12.8 km/s	21.7 km/s

**Motor Opsiyonuna göre farklılık gösterebilir. *4'üncü vites blokelidir.

Damper Genel Bilgi	Maks. Damper Yükseklik	Maks. Damper AçIsI	Çift Etkili Hidrolik Silindirler
	4295 mm	63°	2 Adet

Boş AğIrlIk	Toplam	Ön Aks	Arka Aks
	15400 kg	10520 kg	4880 kg

Yüklü AğIrlIk	Total Yüklü AğIrlIk	Ön Aks	Arka Aks
	30400 kg	14050 kg	16350 kg

Kesitler	Uzunluk	Yükseklik (Kanopi)	Yükseklik (Dumper)	Genişlik
	7830 mm	2265 mm	2169 mm	2120 mm

Motor	Opsiyon 1	Opsiyon 2	Opsiyon 3	Opsiyon 4
Dizel Motor	Cummins QSB6.7	VOLVO TAD850VE	Cummins B6.7	Volvo TAD880VE
Güç	164 kW @ 2200 rpm	160 kW @ 2200 rpm	168 kW @ 2200 rpm	160 kW @ 2200rpm
Tork	949 Nm @ 1500 rpm	1060 Nm @ 1350 rpm	1044 Nm @ 1500 rpm	1075Nm @ 1400 rpm
Silindir Adedi	6	6	6	6
Motor Hacmi	6.7 L	7.7 L	6.7 L	7.7 L
Soğutma Sistemi	Su soğutmalı	Su soğutmalı	Su soğutmalı	Su soğutmalı
Emisyon	Euro Stage III A, EPA Tier 3	Euro Stage III A, EPA Tier 3	Euro Stage V	Euro Stage V

Transmisyon	Opsiyon 1	Opsiyon 2
Powershift Transmisyon Modülasyonlu	DANA RT14 serisi	DANA R32000 serisi

Tork Konverter	Opsiyon 1	Opsiyon 2
	DANA C30000 serisi	DANA C273 serisi

Egzoz Sistemi	Katalitik Konverter

Akslar	Kessler D91 Serisi	Osilasyon Derecesi	+/- 8°

Servis Freni	Spring Applied Hydraulically Released brakes (SAHR)

Lastikler	14.00R24 (Lastikler uygulama onaylıdır. Marka stok durumuna bağlıdır.)

Elektrik Sistemi	Akü	Sistem VoltajI	AydInlatma (LED)
	2 x 180 A	24 V	2 Ön, 4 Arka, 1 Yan

Hidrolik Sistemi			
Ana Pompa (Direksiyon-Damper)	Dişli (Ağır Hizmet Tipi)	Pompa (Fren)	Dişli Tip
Hidrolik Tank Doldurma PompasI	✓	Pump (Joystick)	Dişli Tip
Filtrasyon Tipi	Dönüş, Emme	Pompa (Fan)	Dişli Tip

ANA ÖZELLİKLER

Tank Kapasiteleri	Yakıt Tankı	Hidrolik Tank
	220 L	170 L

Kontrol Sistemi	Tip
	Pilot Kontrollü

Kanopi	
Direksiyon	Joystick
Açık Kabin	✓
Operator Kabininde Geri Görüş Kamerası	✓
Kapalı Kanopi	Opsiyonel
Klima ve Isıtma	Opsiyonel

Şasi ve Damper	
Yüksek Mukavemetli Çelik	✓
Aşınmaya Dayanıklı Damper	✓
Aşınmaya Dayanıklı Pim ve Rulmanlar	✓

onlar	
kaz	✓
ni	Kuru Tip - İki Aşamalı Filtrasyon
he Tüpü	✓
Söndürme Sistemi	Opsiyonel
yon	✓
zi Yağlama Sistemi	Opsiyonel
	Opsiyonel
	Opsiyonel
Agresif Ortam Paketi	Opsiyonel
r Paketi	Opsiyonel

Sertifikalar	
CE	✓
EN ISO 3471:2008 ROPS	✓
EN ISO 3449:2008 FOPS	✓
EAC	✓

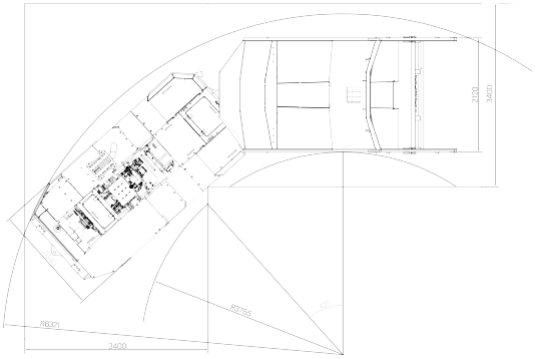

Kesitler

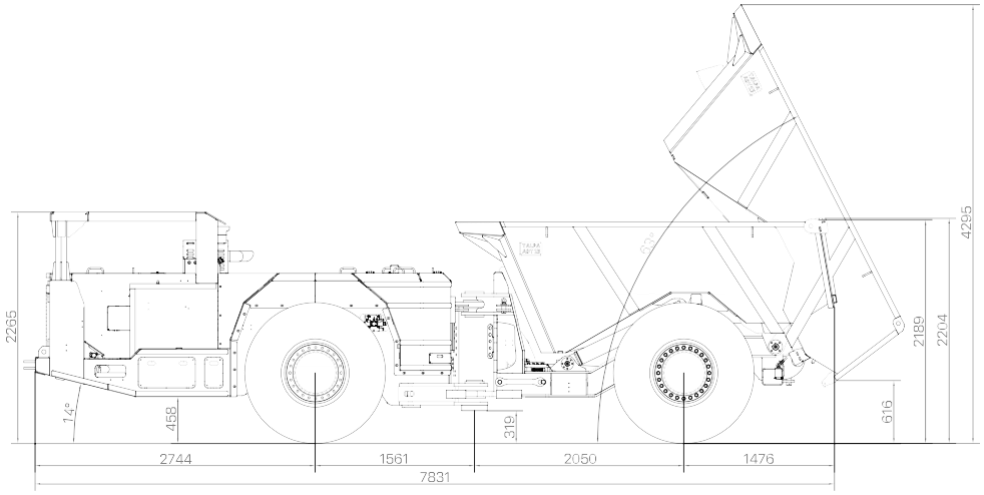

Talpa ADT 20 ile Hız ve Performans: En ağır koşullarda en devamlı hizmet!

TALPA ADT 20

Talpa Kamyonlar :

Talpa ADT 20, öncelikle yer altı madenlerinin yanı sıra diğer alçak, dar ve kısıtlı koşullar için tasarlanmış, dizel motorlu ağır hizmet tipi bir damperli kamyondur. Güçlü dört tekerlekten çekişli belden kırma şasi, dar alanlarda hızlı ve güvenli manevra kabiliyeti sağlar. Sağlam tasarımı, mükemmel güç-ağırlık oranı ve servis kolaylığı onu güvenilir bir seçim haline getiriyor. Olağanüstü güç-ağırlık oranına sahip bu araç, dik yokuşlarda yüksek hızlar sunar. Talpa makineleri zorlu arazilerde yüksek hızları garanti ederken işletme maliyetlerini de minimumda tutuyor.

ANA ÖZELLİKLER

Damper Büyüklüğü	Taşlma Kapasitesi	Damper Kapasite (silme/yığma)
	20000 kg	9 m³ / 10 m³

Maksimum HIz**	1'inci vites	2'inci vites	3'üncü vites	4'üncü vites*
	3.6 km/s	7.1 km/s	12.1 km/s	20.6 km/s

**Motor Opsiyonuna göre farklılık gösterebilir. *4'üncü vites blokelidir.

Damper Genel Bilgi	Maks. Damper Açlsl	Çift Etkili Hidrolik Silindirler
	62°	2 Adet

Boş Ağlrllk	20160 kg
Yüklü Ağlrllk	40160 kg

Motor	Opsiyon 1	Opsiyon 2	Opsiyon 3
Dizel Motor	Cummins QSL9.0	Volvo TAD852VE	Volvo TAD883VE
Güç	209 kW @ 2000 rpm	210 kW @ 2200 rpm	235 kW @ 2200rpm
Tork	1451 Nm @ 1400 rpm	1237 Nm @ 1350 rpm	1330Nm @ 1400 rpm
Silindir Adedi	6	ƒ6	6
Motor Hacmi	8.9 L	7.7 L	7.7 L
Soğutma Sistemi	Su soğutmalı	Su soğutmalı	Su soğutmalı
Emisyon	Euro Stage III A, EPA Tier 3	Euro Stage III A, EPA Tier 3	Euro Stage V

Transmisyon	DANA		
Tork Konverter	DANA		
Akslar	Kessler D91 Serisi	Osilasyon Derecesi	+/- 8°
Egzoz Sistemi	Katalitik Konverter		
Servis Freni	Spring Applied Hydraulically Released brakes (SAHR)		
Lastikler	18.00R25 (Lastikler uygulama onaylıdır. Marka stok durumuna bağlıdır.)		

Elektrik Sistemi	Akü	Sistem Voltajl	Aydınlatma (LED)
	2 x 180 A	24 V	4 Ön, 3 Arka, 1 Yan

Hidrolik Sistemi			
Ana Pompa (Direksiyon-Damper)	Dişli (Ağır Hizmet Tipi)	Pompa (Fren)	Dişli Tip
Hidrolik Tank Doldurma Pompasl	✓	Pompa (Fan)	Dişli Tip
Filtrasyon Tipi	Dönüş, Emme		

ANA ÖZELLİKLER

Kontrol Sistemi	Tip
	Pilot Kontrollü

Kanopi	
Direksiyon	Direksiyon Simidi
Kapalı Kanopi	✓
Operator Kabininde Geri Görüş Kamerası	✓
Klima ve Isıtma	Opsiyonel

Şasi ve Damper	
Yüksek Mukavemetli Çelik	✓
Aşınmaya Dayanıklı Damper	✓
Aşınmaya Dayanıklı Pim ve Rulmanlar	✓

Çeşitli Opsiyonlar	
Geri Vites Sesli İkaz	✓
Hava Filtre Sistemi	Kuru Tip - İki Aşamalı Filtrasyon
Yangın Söndürme Tüpü	✓
Otomatik Yangın Söndürme Sistemi	Opsiyonel
Manuel Lubrikasyon	✓
Otomatik Merkezi Yağlama Sistemi	Opsiyonel
Medya Paketi	Opsiyonel
Kış Paketi	Opsiyonel

Sertifikalar	
CE	✓
EN ISO 3471:2008 ROPS	✓
EN ISO 3449:2008 FOPS	✓
EAC	✓

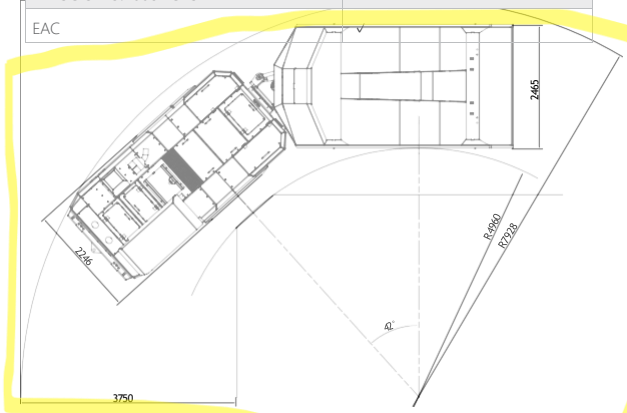

Kesitler

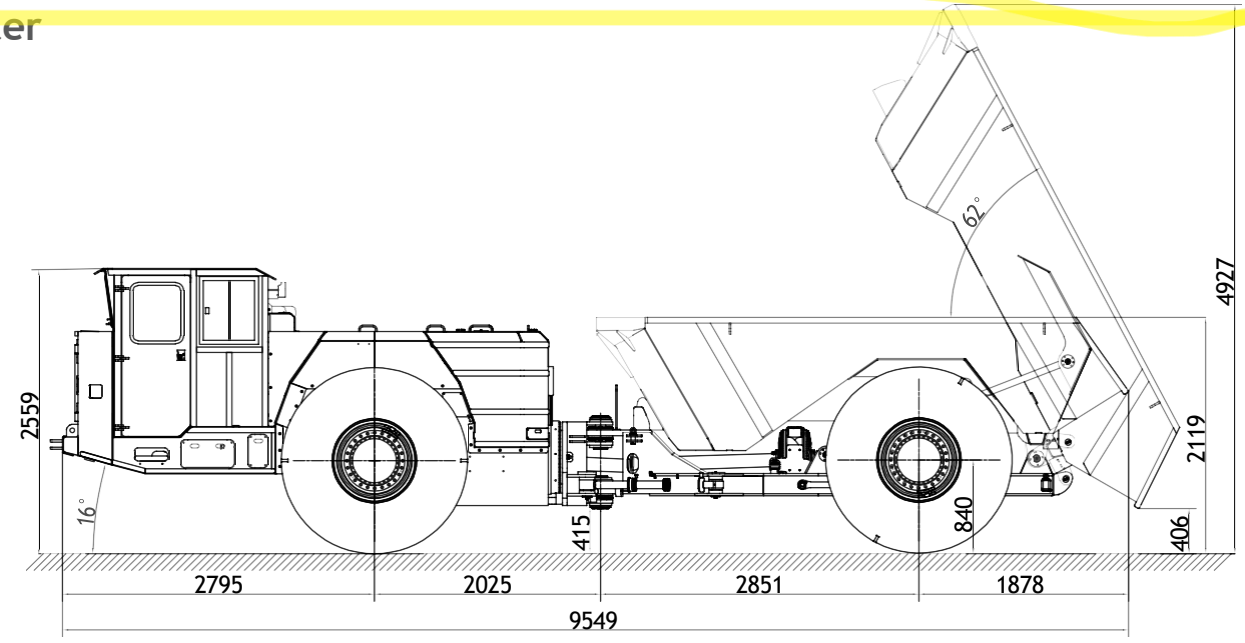

TALPA
ADT 15

TALPA
ADT 15

TALPA MADEN

YERALTI İŞ MAKİNALARI ÜRÜN KATALOŞU

TR

Bize Ulaşın
Talpa Makina San. Tic. A.Ş.
10013 Sk. No:8A / A.O.S.B. / 35620
Çigli / İzmir / Türkiye

T +90 (232) 503 40 50
talpa@talpamaden.com

www.talpamaden.com

TALPA MADENCİLİK A.Ş. Versiyon TR. 14_04_2025 V1 - www.pixelstudio.com.tr tarafından tasarlanmıştır